Napędy

382 Informacje techniczne

Pneumatyczne urządzenia napędowe

384 Szlifierka taśmowa

385 Szlifierka prosta

Elektryczne urządzenia napędowe

398 Satyniarka

Oznaczenie linii produktów
Linie produktów oznakowane są dodatkowo nad tabelą za pomocą odpowiednich zakładek.
Więcej informacji na stronach **14** i **15**.

Informacje

Uwagi ogólne
Pneumatyczne urządzenia napędowe firmy LUKAS charakteryzują się dużą wydajnością i małym zużyciem powietrza. Solidne silniki łopatkowe mogą być obciążane bez uszkodzenia aż do całkowitego zatrzymania. Urządzenia są wyposażone w ograniczniki prędkości obrotowej, które uniemożliwiają przekroczenie prędkości biegu jałowego w ramach podanej tolerancji. Łatwa w serwisowaniu konstrukcja umożliwia prostą wymianę elementów zużywalnych.

Zasilanie sprężonym powietrzem
Napędy osiągają pełną moc już przy ciśnieniu 0,63 MPa (= 6,3 bar). Chętnie doradzimy, jak optymalnie zaprojektować przewód doprowadzający sprężone powietrze. Pierwsze informacje na temat przekrojów przewodów można znaleźć w informacjach technicznych. (grafika)

Zużycie powietrza (patrz dane urządzenia)	gwint przyłączeniowy
0,05–0,5 m³/min	G ¼"
0,15–0,9 m³/min	G ⅜"
0,5–1,5 m³/min	G ½"
0,8–6,0 m³/min	G ¾"

Smarowanie silnika łopatkowego
Zespół przygotowania sprężonego powietrza, składający się z separatora wody i dozownika oleju, niezawodnie chroni silniki łopatkowe przed zużyciem, zwiększa ich trwałość i redukuje zakres niezbędnych prac konserwacyjnych.

Smarowanie napędu turbinowego

Urządzenia z napędem turbinowym są zawsze używane bez dozowników oleju!

Ponieważ wirnik obraca się w obudowie urządzenia niemal bezdotykowo, straty wskutek tarcia są szczególnie małe, a sprawność energetyczna szlifowania i frezowania jest wysoka.

Ergonomia i bezpieczeństwo

Wibracje
W celu zapewnienia użytkownikowi ochrony wszystkie urządzenia napędowe są badane i oznaczane zgodnie z aktualną europejską dyrektywą w sprawie ochrony przed hałasem i wibracjami. Wibracje są mierzone i obliczane trójwymiarowo.

Ergonomia
W porównaniu z elektrycznymi urządzeniami napędowymi napędy pneumatyczne zapewniają większą moc przy mniejszej masie. Dzięki ergonomicznie ukształtowanym, izolowanym uchwytom urządzenia są wygodne do trzymania i umożliwiają pracę bez zmęczenia.
Problemem nie jest również obróbka ciężkich detali za pomocą napędów pneumatycznych LUKAS, ponieważ w wielu urządzeniach długość wrzeciona, wylot powietrza i wersję zaworów można optymalnie dopasować do wymagań użytkownika.

Bezpieczeństwo
Możliwe jest nawet używanie w strefach zagrożonych wybuchem.

Jakość
Wszystkie urządzenia posiadają solidną aluminiową obudowę i są przeznaczone do pracy w trudnych warunkach. Silniki nie przegrzewają się nawet podczas długotrwałej pracy z maksymalną mocą. W ramach 100-procentowej kontroli jakości wszystkie urządzenia przed wysyłką są poddawane sprawdzeniu prędkości obrotowej i mocy.

Zalecenie dotyczące bezpieczeństwa
Wolno używać tylko tych narzędzi, które są odpowiednie i dopuszczone pod względem bezpieczeństwa do prędkości obwodowych osiąganych przez dane urządzenie.

Przegląd pneumatycznych urządzeń napędowych

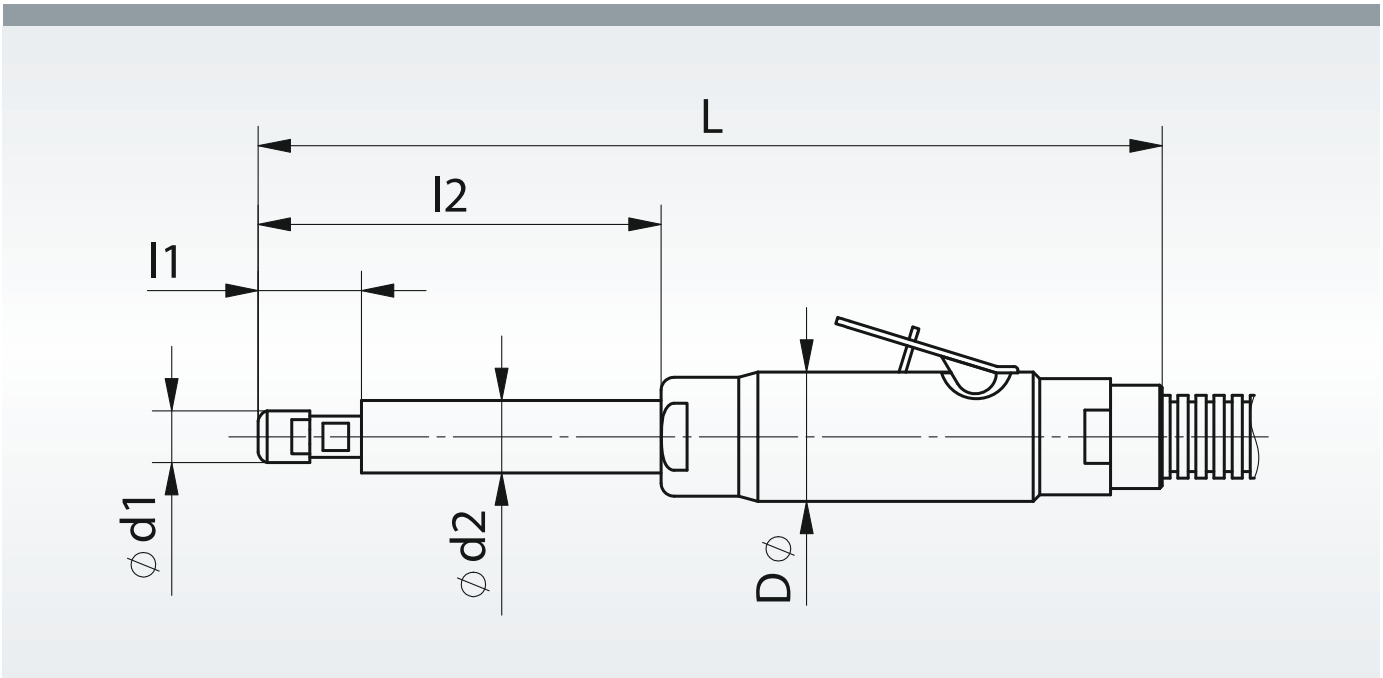

Dane techniczne

Oznaczenie	Min. prędkość obr. min-1	Moc w kW	d1 mm	l1 mm	d2 mm	l2 mm	D mm	L mm	Strona katalogu
AMIN 30 BSH	30.000	0,300	19	28	h = 86		35	220	384
AMIN 12-030 GD	12.000	0,300	16	26	---	---	35	195	385
AMIN 15-030 GD	15.000	0,300	16	26	---	---	35	195	385
AMIN 12-030 GH	12.000	0,300	16	26	---	---	35	195	385
AMIN 15-100 GH	15.300	1,000	24	37	34	148	51	350	386
AMIN 15-070 GH2L	15.300	0,700	24	35	24	440	46	630	387
AMIN 15-100 GHL	15.300	1,000	24	31	24	160	51	360	388
AMIN 19-100 GHL	19.000	1,000	24	31	24	160	51	360	388
AMIN 19-100 GH	19.000	1,000	24	37	34	148	51	350	389
AMIN 19-100 GHK	19.000	1,000	24	44	---	---	51	245	389
AMIN 20-030 GD	20.000	0,300	16	26	---	---	35	195	390
AMIN 23-030 GD	23.000	0,300	16	26	---	---	35	195	390
AMIN 20-030 GH	20.000	0,300	16	26	---	---	35	195	390
AMIN 30-030 GD	30.000	0,300	14	16	---	---	36	190	391
AMIN 30-030 GH	30.000	0,300	14	16	---	---	36	190	391
AMIN 32-027 GD	32.000	0,270	13	20	23	35	29	210	392
AMIN 45-030 GD	45.000	0,300	14	16	---	---	36	190	393
AMIN 45-030 GH	45.000	0,300	14	16	---	---	36	190	393
AMIN 55-011 GD	55.000	0,110	9	14	---	---	20	125	394
AMIN 72-013 GD	72.000	0,130	10	15	---	---	29	165	395
AMIN 70-025 TGD	70.000	0,250	14	16	---	---	42	175	396
AM 07/100 GH	7.600	1,500	63	15	51	130	74	530	397
AM 11/080 GH	10.700	1,100	40	10	47	110	62	498	397

Industry

Szlifierka taśmowa, izolowana

Przykład zamówienia: A3993302113

Długość: ok. 325 mm
Wysokość: ok. 86 mm
Waga urządzenia: ok. 0,90 kg
Rodzaj napędu: silnik lamelowy

Więcej danych technicznych na stronie 383.

Oznaczenie	Zawór	Prędkość obrot. biegu jałowego min $^{-1}$	Moc KW	Zużycie powietrza pod obciążeniem m³/min	Prędkość obwodowa taśmy szlifierskiej m/s	Średnica znam. przewodu mm	Numer artykułu	
AMIN 30 BSH	dźwigniowa	30.000	0,3	0,45	28	6	A3993302113	■

Zakres dostawy obejmuje:
Uchwyt do taśmy szlifierskiej o wymiarach 13 x 305 mm, przewód doprowadzający i odprowadzający powietrze z tłumikiem, tuleja zaciskowa 6 mm, osprzęt

Dodatkowy osprzęt:
Tuleje zaciskowe do Ø 3 mm, 4 mm, 5 mm, 1/8", 3/16", 1/4"
Ramiona do taśm szlifierskich w różnych wymiarach (długość, szerokość i średnica rolek) dostępne z magazynu

Dostępne z naszego magazynu:
Pasy bezkońcowe 13 x 305 mm

Do stosowania z narzędziami firmy LUKAS: Prosimy przestrzegać właściwych prędkości obrotowych, które znajdują się na opakowaniu naszych narzędzi.

Industry

SBL, pasy bezkońcowe

Przykład zamówienia: A3000130305040T01

Jednostka opakowania:
100 sztuk z danego rodzaju
Prędkość obwodowa: 28 m/s
NK = korund zwykły
ZK = korund cyrkonowy

Oznaczenie	Granulacja	B mm	Długość mm	Tkanina	Numer artykułu	Zalecane zastosowanie									
SBLT	ZK 40	13	305	trwała-elastyczna	A3000130305040T01	1	2	3	4	5			8		■
SBLT	NK 60	13	305	trwała-elastyczna	A3000130305060T	1	2	3	4	5	6	7	8		■
SBLT	ZK 60	13	305	trwała-elastyczna	A3000130305060T01	1	2	3	4	5			8		■
SBLT	NK 80	13	305	trwała-elastyczna	A3000130305080T	1	2	3	4	5	6	7	8		■
SBLX	NK 80	13	305	trwała	A3000130305080X	1	2	3	4	5	6	7	8		■
SBLT	ZK 80	13	305	trwała-elastyczna	A3000130305080T01	1	2	3	4	5			8		■
SBLT	NK 120	13	305	trwała-elastyczna	A3000130305120T	1	2	3	4	5	6	7	8		■
SBLX	NK 120	13	305	trwała	A3000130305120X	1	2	3	4	5	6	7	8		■

LUKAS

Industry

Szlifierka prosta, izolowana

Przykład zamówienia: A3993101112

Długość: ok. 175 mm
Średnica: Ø 34,5 mm
Waga urządzenia: ok. 0,90 kg
Rodzaj napędu: silnik lamelowy
zintegrowany regulator prędkości obrotowej

Więcej danych technicznych na stronie 383.

Oznaczenie	Zawór	Prędkość obrot. biegu jałowego min $^{-1}$	Moc KW	Zużycie powietrza pod obciążeniem m³/min	Tuleja zaciskowa Ø mm	Średnica znam. przewodu mm	Numer artykułu	
AMIN 12-030 GD	obrotowa	12.000	0,3	0,49	6	8	A3993101112	■
AMIN 12-030 GH	dźwigniowa	12.000	0,3	0,49	6	8	A3993102112	■
AMIN 15-030 GD	obrotowa	15.000	0,3	0,52	6	8	A3993101115003	■

Zakres dostawy obejmuje:
Przewód doprowadzający i odprowadzający powietrze z tłumikiem, tuleja zaciskowa 6 mm, osprzęt

Dodatkowy osprzęt:
Tuleje zaciskowe do Ø 3 mm, 4 mm, 5 mm, 1/8", 3/16", 1/4"

Do stosowania z narzędziami firmy LUKAS: Prosimy przestrzegać właściwych prędkości obrotowych, które znajdują się na opakowaniu naszych narzędzi.	Wymiary	Strony katalogu
AMIN 12-030 GD/GH		
Frezy trzpieniowe z węglika spiekanego	do Ø 20 mm	od 25
Frezy trzpieniowe z HSS	do Ø 8 mm	od 63
Ściernice trzpieniowe listkowe SFV/M	Ø 40 mm	od 277
Ściernice trzpieniowe listkowe SFI	Ø 30 mm	271
Ściernice trzpieniowe listkowe SFA	Ø 15 mm, 20 mm, 30 mm	272
Opaski ścierne SBZY	do Ø 30 mm	od 303
Opaski ścierne SBKE	do Ø 36 mm	311
Wałki szlifierskie SRZY/SRKE	do Ø 20 mm	od 317
Kapturki ścierne SK...	do Ø 21 mm	od 321
Tuleje ścierne SHKE	0885, 1385, 1885	329
Polerskie ściernice trzpieniowe P1	4020	od 137
Polerskie ściernice trzpieniowe P2	Ø 20 mm	od 140
Polerskie ściernice trzpieniowe P5	Ø 40 mm	od 153
AMIN 15-030 GD		
Frezy trzpieniowe z węglika spiekanego	do Ø 16 mm	od 25
Frezy trzpieniowe z HSS	do Ø 6 mm	od 63
Ściernice trzpieniowe listkowe SFI	Ø 30 mm	271
Ściernice trzpieniowe listkowe SFA	Ø 15 mm, 20 mm, 30 mm	272
Opaski ścierne SBZY	do Ø 25 mm	od 303
Opaski ścierne SBKE	do Ø 29 mm	311
Wałki szlifierskie SRZY/SRKE	do Ø 20 mm	od 317
Kapturki ścierne SK...	do Ø 16 mm	od 321
Tuleje ścierne SHKE	0885, 1385	329

LUKAS

Industry

Szlifierka prosta, izolowana

Przykład zamówienia: A3993102115

Długość: ok. 310 mm
Średnica: Ø 52 mm
Waga urządzenia: ok. 2,3 kg
Rodzaj napędu: silnik lamelowy
zintegrowany regulator prędkości obrotowej

Więcej danych technicznych na stronie 383.

Oznaczenie	Zawór	Prędkość obrot. biegu jałowego min $^{-1}$	Moc KW	Zużycie powietrza pod obciążeniem m³/min	Tuleja zaciskowa Ø mm	Średnica znam. przewodu mm	Numer artykułu	
AMIN 15-100 GH	dźwigniowa	15.300	1	1	6	12	A3993102115	■

Zakres dostawy obejmuje:
Przewód doprowadzający i odprowadzający powietrze z tłumikiem, tuleja zaciskowa 6 mm, osprzęt

Dodatkowy osprzęt:
Tuleje zaciskowe do Ø 8 mm, 9 mm, 3/16'', 1/4'', 5/16''

Do stosowania z narzędziami firmy LUKAS: Prosimy przestrzegać właściwych prędkości obrotowych, które znajdują się na opakowaniu naszych narzędzi.	Wymiary	Strony katalogu
Frezy trzpieniowe z węglika spiekanego	do Ø 16 mm	od 25
Frezy trzpieniowe z HSS	do Ø 6 mm	od 63
Ściernice trzpieniowe	do Ø 60 mm	od 93
Polerskie ściernice trzpieniowe P2	do Ø 16 mm	od 140
Polerskie ściernice trzpieniowe P3	do Ø 16 mm	od 144
Polerskie ściernice trzpieniowe P6	do Ø 30 mm	od 157
Ściernice trzpieniowe listkowe SFL/SFE/SFB/SFT/SFC	do Ø 40 mm	od 261
Kapturki ścierne SK...	do Ø 16 mm	od 321
Wałki szlifierskie SR...	do Ø 20 mm	od 317
Opaski ścierne SBZY	do Ø 22 mm	od 303
Opaski ścierne SBKE	do Ø 29 mm	311

Industry

Szlifierka prosta z przedłużeniem, izolowana

Przykład zamówienia: A3993102115002

Długość: ok. 615 mm[1)]
Średnica: Ø 47 mm
Waga urządzenia: ok. 2,1 kg
Rodzaj napędu: silnik lamelowy zintegrowany regulator prędkości obrotowej

[1)] wartość z dwoma przedłużeniami wrzeciona

Więcej danych technicznych na stronie 383.

Oznaczenie	Zawór	Prędkość obrot. biegu jałowego min $^{-1}$	Moc KW	Zużycie powietrza pod obciążeniem m³/min	Tuleja zaciskowa Ø mm	Średnica znam. przewodu mm	Numer artykułu	
AMIN 15-070 GH2L	dźwigniowa	15.300	0,7	0,7	6	10	A3993102115002	■

Zakres dostawy obejmuje:
Przewód doprowadzający i odprowadzający powietrze z tłumikiem,
2 przedłużenia wrzeciona (długość po 200 mm),
tuleja zaciskowa 6 mm, osprzęt

Dodatkowy osprzęt:
Przedłużenia wrzeciona: 200 mm (maksymalne przedłużenie wrzeciona do 1.200 mm),
tuleje zaciskowe do Ø 8 mm, 9 mm, 3/16'', 1/4'', 5/16''

Do stosowania z narzędziami firmy LUKAS: Prosimy przestrzegać właściwych prędkości obrotowych, które znajdują się na opakowaniu naszych narzędzi.	Wymiary	Strony katalogu
Ściernice trzpieniowe listkowe SFL/B/T/E/C	do Ø 40 mm	od 261
Ściernice trzpieniowe listkowe SFI	Ø 30 mm	271
Ściernice trzpieniowe listkowe SFA	Ø 15 mm, 20 mm, 30 mm	272
Opaski ścierne SBZY	do Ø 25 mm	od 303
Opaski ścierne SBKE	do Ø 29 mm	311
Wałki szlifierskie SRZY/SRKE	do Ø 20 mm	od 317
Kapturki ściern SK...	do Ø 16 mm	od 321
Tuleje ścierne SHKE	0885, 1385	329
Polerskie ściernice trzpieniowe P1	Ø 32 mm	od 137
Polerskie ściernice trzpieniowe P2	Ø 16 mm	od 140

LUKAS

Industry

Szlifierka prosta, izolowana

Przykład zamówienia: A3993102115001

Długość: ok. 310 mm
Średnica: Ø 52 mm
Waga urządzenia: ok. 2,2 kg
Rodzaj napędu: silnik lamelowy
zintegrowany regulator prędkości obrotowej

Więcej danych technicznych na stronie 383.

Oznaczenie	Zawór	Prędkość obrot. biegu jałowego min $^{-1}$	Moc KW	Zużycie powietrza pod obciążeniem m³/min	Tuleja zaciskowa Ø mm	Średnica znam. przewodu mm	Numer artykułu	
AMIN 15-100 GHL	dźwigniowa	15.300	1	1	6	12	A3993102115001	■
AMIN 19-100 GHL	dźwigniowa	19.000	1	1	6	12	A3993102119002	■

Zakres dostawy obejmuje:
Przewód doprowadzający i odprowadzający powietrze z tłumikiem, tuleja zaciskowa 6 mm, osprzęt

Dodatkowy osprzęt:
Tuleje zaciskowe do Ø 8 mm, 9 mm, 3/16'', 1/4'', 5/16''

Do stosowania z narzędziami firmy LUKAS: Prosimy przestrzegać właściwych prędkości obrotowych, które znajdują się na opakowaniu naszych narzędzi.	Wymiary	Strony katalogu
AMIN 15-100 GHL		
Ściernice trzpieniowe listkowe SFL/B/T/E/C	do Ø 40 mm	od 261
Ściernice trzpieniowe listkowe SFI	Ø 30 mm	271
Ściernice trzpieniowe listkowe SFA	Ø 15 mm, 20 mm, 30 mm	272
Opaski ścierne SBZY	do Ø 25 mm	od 303
Opaski ścierne SBKE	do Ø 29 mm	311
Wałki szlifierskie SRZY/SRKE	do Ø 20 mm	od 317
Kapturki ścierne SK...	do Ø 16 mm	od 321
Tuleje ścierne SHKE	0885, 1385	329
AMIN 19-100 GHL		
Ściernice trzpieniowe	Ø 50 mm	od 93
Ściernice trzpieniowe listkow SFL	Ø 20 mm	od 261
Opaski ścierne SBZY	do Ø 19 mm	od 303
Opaski ścierne SBKE	do Ø 29 mm	311
Wałki szlifierskie SRZY/SRKE	do Ø 13 mm	od 317
Kapturki ścierne SK...	do Ø 13 mm	od 321
Tuleje ścierne SHKE	0885	329

LUKAS

Industry

Szlifierka prosta, izolowana

Przykład zamówienia: A3993102119

Długość AMIN 19-100 GH: ok. 310 mm
Długość AMIN 19-100 GHK: ok. 190 mm
Średnica: Ø 52 mm
Waga urządzenia GH: ok. 2,3 kg
Waga urządzenia GHK: ok. 1,7 kg
Rodzaj napędu: silnik lamelowy zintegrowany regulator prędkości obrotowej

Więcej danych technicznych na stronie 383.

Oznaczenie	Zawór	Prędkość obrot. biegu jałowego min $^{-1}$	Moc KW	Zużycie powietrza pod obciążeniem m³/min	Tuleja zaciskowa Ø mm	Średnica znam. przewodu mm	Numer artykułu	
AMIN 19-100 GH	dźwigniowa	19.000	1	1	6	12	A3993102119	■
AMIN 19-100 GHK	dźwigniowa	19.000	1	1	6	12	A3993102119001	■

Zakres dostawy obejmuje:
Przewód doprowadzający i odprowadzający powietrze z tłumikiem, tuleja zaciskowa 6 mm, osprzęt

Dodatkowy osprzęt:
Tuleje zaciskowe do Ø 8 mm, 9 mm, 3/16'', 1/4'', 5/16''

Do stosowania z narzędziami firmy LUKAS: Prosimy przestrzegać właściwych prędkości obrotowych, które znajdują się na opakowaniu naszych narzędzi.	Wymiary	Strony katalogu
Frezy trzpieniowe z węglika spiekanego	do Ø 12 mm	od 25
Frezy trzpieniowe z HSS	do Ø 4 mm	od 63
Ściernice trzpieniowe	do Ø 50 mm	od 93
Polerskie ściernice trzpieniowe P1	do Ø 50 mm	od 137
Polerskie ściernice trzpieniowe P2	do Ø 12 mm	od 140
Polerskie ściernice trzpieniowe P3	do Ø 10 mm	od 144
Polerskie ściernice trzpieniowe P5	do Ø 50 mm	od 153
Polerskie ściernice trzpieniowe P6	do Ø 16 mm	od 157
Kapturki ścierne SK...	do Ø 13 mm	od 321
Wałki szlifierskie SR...	do Ø 13 mm	od 317
Opaski ścierne SBZY	do Ø 19 mm	od 303
Opaski ścierne SBKE	do Ø 29 mm	311

LUKAS

Industry

Szlifierka prosta, izolowana

Przykład zamówienia: A3993101120

Długość: ok. 175 mm
Średnica Ø 34,5 mm
Waga urządzenia: ok. 0,90 kg
Rodzaj napędu: silnik lamelowy
zintegrowany regulator prędkości obrotowej

Więcej danych technicznych na stronie 383.

Oznaczenie	Zawór	Prędkość obrot. biegu jałowego min $^{-1}$	Moc KW	Zużycie powietrza pod obciążeniem m³/min	Tuleja zaciskowa Ø mm	Średnica znam. przewodu mm	Numer artykułu	
AMIN 20-030 GD	obrotowa	20.000	0,3	0,53	6	8	A3993101120	■
AMIN 20-030 GH	dźwigniowa	20.000	0,3	0,45	6	8	A3993102120	■
AMIN 23-030 GD	obrotowa	23.000	0,3	0,54	6	8	A3993101123	■

Zakres dostawy obejmuje:
Przewód doprowadzający i odprowadzający powietrze z tłumikiem, tuleja zaciskowa 6 mm, osprzęt

Dodatkowy osprzęt:
Tuleje zaciskowe do Ø 3 mm, 4 mm, 5 mm, 1/8", 3/16", 1/4"

Do stosowania z narzędziami firmy LUKAS: Prosimy przestrzegać właściwych prędkości obrotowych, które znajdują się na opakowaniu naszych narzędzi.	**Wymiary**	**Strony katalogu**
AMIN 20-030 GD/GH		
Frezy trzpieniowe z węglika spiekanego	do Ø 12 mm	od 25
Frezy trzpieniowe z HSS	do Ø 4 mm	od 63
Ściernice trzpieniowe listkowe SFL	Ø 20 mm	od 261
Opaski ścierne SBZY	do Ø 19 mm	od 303
Opaski ścierne SBKE	do Ø 29 mm	311
Wałki szlifierskie SRZY/SRKE	do Ø 13 mm	od 317
Kapturki ścierne SK...	do Ø 13 mm	od 321
Tuleje ścierne SHKE	0885	329
Ściernice trzpieniowe, trzpień 6 mm	Ø 22 mm, 25 mm, 32 mm, 40 mm	od 93
Polerskie ściernice trzpieniow P2	Ø 13 mm	od 140
AMIN 23-030 GD		
Frezy trzpieniowe z węglika spiekanego	do Ø 12 mm	od 25
Frezy trzpieniowe z HSS	do Ø 4 mm	od 63
Ściernice trzpieniowe listkowe SFL	Ø 20 mm	od 261
Opaski ścierne SBZY	do Ø 15 mm	od 303
Wałki szlifierskie SRZY/SRKE	do Ø 13 mm	od 317
Kapturki ścierne SK...	do Ø 13 mm	od 321
Tuleje ścierne SHKE	0885	329
Ściernice trzpieniowe	do Ø 40 mm	od 93
Polerskie ściernice trzpieniow P1	Ø 10–20 mm	od 137
Polerskie ściernice trzpieniow P2	Ø 5–10 mm	od 140
Polerskie ściernice trzpieniow P5	Ø 8–20 mm	od 153

LUKAS

Industry

Szlifierka prosta, izolowana

Przykład zamówienia: A3993101130

Długość: ok. 175 mm
Średnica: Ø 34,5 mm
Waga urządzenia: ok. 0,70 kg
Rodzaj napędu: silnik lamelowy
zintegrowany regulator prędkości obrotowej

Więcej danych technicznych na stronie 383.

Oznaczenie	Zawór	Prędkość obrot. biegu jałowego min $^{-1}$	Moc KW	Zużycie powietrza pod obciążeniem m³/min	Tuleja zaciskowa Ø mm	Średnica znam. przewodu mm	Numer artykułu	
AMIN 30-030 GD	obrotowa	30.000	0,3	0,45	6	6	A3993101130	■
AMIN 30-030 GH	dźwigniowa	30.000	0,3	0,45	6	6	A3993102130	■

Zakres dostawy obejmuje:
Przewód doprowadzający i odprowadzający powietrze z tłumikiem, tuleja zaciskowa 6 mm, osprzęt

Dodatkowy osprzęt:
Tuleje zaciskowe do Ø 3 mm, 3,25 mm, 4 mm, 5 mm, 1/8'', 3/16'', 1/4''

Do stosowania z narzędziami firmy LUKAS: Prosimy przestrzegać właściwych prędkości obrotowych, które znajdują się na opakowaniu naszych narzędzi.	Wymiary	Strony katalogu
Frezy trzpieniowe z węglika spiekanego	do Ø 8 mm	od 25
Frezy trzpieniowe z HSS	do Ø 3 mm	od 63
Ściernice trzpieniowe	do Ø 32 mm	od 93
Polerskie ściernice trzpieniowe P1	do Ø 32 mm	od 137
Polerskie ściernice trzpieniowe P2	do Ø 10 mm	od 140
Polerskie ściernice trzpieniowe P3	do Ø 10 mm	od 144
Polerskie ściernice trzpieniowe P5	do Ø 32 mm	od 153
Polerskie ściernice trzpieniowe P6	do Ø 12 mm	od 157
Kapturki ścierne SK...	do Ø 10 mm	od 321
Opaski ścierne SBZY	do Ø 12 mm	od 303

LUKAS

Industry

Szlifierka prosta, izolowana

Przykład zamówienia: A3993101132

Długość: ok. 206 mm
Średnica korpusu: ok. 30 mm
Średnica korpusu wrzeciona: ok. 23 mm
Waga urządzenia: ok. 0,40 Kg
Rodzaj napędu: silnik lamelowy
Częściowe odprowadzanie powietrza zużytego do przodu (możliwość zablokowania)

Więcej danych technicznych na stronie 383.

Oznaczenie	Zawór	Prędkość obrot. biegu jałowego min $^{-1}$	Moc KW	Zużycie powietrza pod obciążeniem m³/min	Tuleja zaciskowa Ø mm	Średnica znam. przewodu mm	Numer artykułu	
AMIN 32-027 GD	obrotowa	32.000	0,27	0,3	6	6	A3993101132	■

Zakres dostawy obejmuje:
Przewód doprowadzający i odprowadzający powietrze z tłumikiem, tuleja zaciskowa 6 mm, osprzęt

Dodatkowy osprzęt:
Tuleje zaciskowe do Ø 3 mm, 1/8", 1/4"

Do stosowania z narzędziami firmy LUKAS: Prosimy przestrzegać właściwych prędkości obrotowych, które znajdują się na opakowaniu naszych narzędzi.	Wymiary	Strony katalogu
Frezy trzpieniowe z węglika spiekanego	do Ø 8 mm	od 25
Frezy trzpieniowe z HSS	do Ø 3 mm	od 63
Ściernice trzpieniowe	do Ø 32 mm	od 93
Polerskie ściernice trzpieniowe P1	do Ø 32 mm	od 137
Polerskie ściernice trzpieniowe P2	do Ø 10 mm	od 140
Polerskie ściernice trzpieniowe P3	do Ø 10 mm	od 144
Polerskie ściernice trzpieniowe P5	do Ø 32 mm	od 153
Polerskie ściernice trzpieniowe P6	do Ø 12 mm	od 157
Kapturki ścierne SK...	do Ø 10 mm	od 321
Opaski ścierne SBZY	do Ø 12 mm	od 303

Industry

Szlifierka prosta, izolowana

Przykład zamówienia: A3993101145

Długość: ok. 175 mm
Średnica: Ø 34,5 mm
Waga urządzenia: ok. 0,70 kg
Rodzaj napędu: silnik lamelowy

Więcej danych technicznych na stronie 383.

Oznaczenie	Zawór	Prędkość obrot. biegu jałowego min $^{-1}$	Moc KW	Zużycie powietrza pod obciążeniem m³/min	Tuleja zaciskowa Ø mm	Średnica znam. przewodu mm	Numer artykułu	
AMIN 45-030 GD	obrotowa	45.000	0,3	0,5	6	6	A3993101145	■
AMIN 45-030 GH	dźwigniowa	45.000	0,3	0,5	6	6	A3993102145	■

Zakres dostawy obejmuje:
Przewód doprowadzający i odprowadzający powietrze z tłumikiem, tuleja zaciskowa 6 mm, osprzęt

Dodatkowy osprzęt:
Tuleje zaciskowe do Ø 3 mm, 3,25 mm, 4 mm, 5 mm, 1/8'', 3/16'', 1/4''

Do stosowania z narzędziami firmy LUKAS: Prosimy przestrzegać właściwych prędkości obrotowych, które znajdują się na opakowaniu naszych narzędzi.	Wymiary	Strony katalogu
Frezy trzpieniowe z węglika spiekanego	do Ø 6 mm	od 25
Ściernice trzpieniowe	do Ø 20 mm	od 93
Polerskie ściernice trzpieniowe P1	do Ø 20 mm	od 137
Polerskie ściernice trzpieniowe P2	do Ø 6 mm	od 140
Polerskie ściernice trzpieniowe P3	do Ø 6 mm	od 144
Polerskie ściernice trzpieniowe P5	do Ø 20 mm	od 153
Polerskie ściernice trzpieniowe P6	do Ø 10 mm	od 157
Kapturki ścierne SK...	do Ø 5 mm	od 321
Opaski ścierne SBZY	do Ø 12 mm	od 303

LUKAS

Industry

Szlifierka prosta, izolowana

Przykład zamówienia: A3993101155

Długość: ok. 130 mm
Średnica: Ø 16 mm
Waga urządzenia: ok. 0,24 kg
Rodzaj napędu: silnik lamelowy

Więcej danych technicznych na stronie 383.

Oznaczenie	Zawór	Prędkość obrot. biegu jałowego min $^{-1}$	Moc KW	Zużycie powietrza pod obciążeniem m³/min	Tuleja zaciskowa Ø mm	Średnica znam. przewodu mm	Numer artykułu	
AMIN 55-011 GD	obrotowa	55.000	0,11	0,15	3	5	A3993101155	■

Zakres dostawy obejmuje:
Przewód doprowadzający i odprowadzający powietrze z tłumikiem, tuleja zaciskowa 3 mm, osprzęt

Właściwości:
- najwydajniejsza maszyna w swojej klasie
- kompaktowa konstrukcja
- blokowany przełącznik obrotowy

Dodatkowy osprzęt:
Tuleje zaciskowe do Ø 2 mm, 3,25 mm, 1/8'', 3/32''

Do stosowania z narzędziami firmy LUKAS: Prosimy przestrzegać właściwych prędkości obrotowych, które znajdują się na opakowaniu naszych narzędzi.	Wymiary	Strony katalogu
Frezy trzpieniowe z węglika spiekanego	do Ø 5 mm	od 25
Ściernice trzpieniowe	do Ø 16 mm	od 93
Polerskie ściernice trzpieniowe P1	do Ø 16 mm	od 137
Polerskie ściernice trzpieniowe P2	do Ø 5 mm	od 140
Polerskie ściernice trzpieniowe P5	do Ø 16 mm	od 153
Kapturki ścierne SK...	do Ø 5 mm	od 321
Opaski ścierne SBZY	do Ø 10 mm	od 303

Industry

Szlifierka prosta, izolowana

Przykład zamówienia: A3993101172

Długość: ok. 154 mm
Średnica: Ø 27,5 mm
Waga urządzenia: ok. 0,45 kg
Rodzaj napędu: silnik lamelowy

Więcej danych technicznych na stronie 383.

Oznaczenie	Zawór	Prędkość obrot. biegu jałowego min $^{-1}$	Moc KW	Zużycie powietrza pod obciążeniem m³/min	Tuleja zaciskowa Ø mm	Średnica znam. przewodu mm	Numer artykułu	
AMIN 72-013 GD	obrotowa	72.000	0,13	0,21	3	5	A3993101172	■

Zakres dostawy obejmuje:
Przewód doprowadzający i odprowadzający powietrze z tłumikiem, tuleja zaciskowa 3 mm, osprzęt

Dodatkowy osprzęt:
Tuleje zaciskowe do Ø 2 mm, 3,25 mm, 1/8'', 3/32''

Do stosowania z narzędziami firmy LUKAS: Prosimy przestrzegać właściwych prędkości obrotowych, które znajdują się na opakowaniu naszych narzędzi.	Wymiary	Strony katalogu
Frezy trzpieniowe z węglika spiekanego	do Ø 4 mm	od 25
Ściernice trzpieniowe	do Ø 13 mm	od 93
Polerskie ściernice trzpieniowe P1	do Ø 13 mm	od 137
Polerskie ściernice trzpieniowe P2	do Ø 4 mm	od 140
Polerskie ściernice trzpieniowe P5	do Ø 13 mm	od 153

Industry

Szlifierka prosta z napędem turbinowym, izolowana

Przykład zamówienia: A3993101170

Długość: ok. 170 mm
Średnica: Ø 20,6 mm, Ø 41,5 mm
Waga urządzenia: ok. 0,6 kg
Rodzaj napędu: turbina
zintegrowany regulator prędkości obrotowej

Więcej danych technicznych na stronie 383.

Oznaczenie	Zawór	Prędkość obrot. biegu jałowego min $^{-1}$	Moc KW	Zużycie powietrza pod obciążeniem m³/min	Tuleja zaciskowa Ø mm	Średnica znam. przewodu mm	Numer artykułu	
AMIN 70-025 TGD	obrotowa	70.000	0,25	0,43	3	6	A3993101170	■

Właściwości:

- **eksploatacja bez oleju**, nie wymaga częstej konserwacji
- optymalny ciężar
- wbudowany regulator prędkości obrotowej
- automatyczny hamulec umożliwia natychmiastowe zatrzymanie
- blokowany przełącznik obrotowy

Zakres dostawy obejmuje:

Przewód doprowadzający i odprowadzający powietrze z tłumikiem, tuleja zaciskowa 3 mm, osprzęt

Dodatkowy osprzęt:

Tuleje zaciskowe do Ø 4 mm, 5 mm, 6 mm, 1/8'', 3/16'', 1/4''

Do stosowania z narzędziami firmy LUKAS: Prosimy przestrzegać właściwych prędkości obrotowych, które znajdują się na opakowaniu naszych narzędzi.	Wymiary	Strony katalogu
Frezy trzpieniowe z węglika spiekanego	do Ø 4 mm	od 25
Ściernice trzpieniowe	do Ø 13 mm	od 93
Polerskie ściernice trzpieniowe P1	do Ø 8 mm	od 137
Polerskie ściernice trzpieniowe P2	do Ø 4 mm	od 140
Polerskie ściernice trzpieniowe P5	do Ø 6 mm	od 153

LUKAS

Industry

Szlifierka prosta do stosowania z dwustronnymi stożkowymi tarczami szlifierskimi *Przykład zamówienia: A79901021076*

AM 07/100 GH

Długość: ok. 530 mm
Średnica: Ø 74 mm
Waga urządzenia: ok. 3,8 kg
Rodzaj napędu: silnik lamelowy zintegrowany regulator prędkości obrotowej

AM 11/080 GH

Długość: ok. 498 mm
Średnica: Ø 62 mm
Ciężar urządzenia: ok. 2,2 kg
Rodzaj napędu: silnik lamelowy zintegrowany regulator prędkości obrotowej

Więcej danych technicznych na stronie 383.

Oznaczenie	Zawór	Prędk. obr. biegu jałowego min $^{-1}$	Moc KW	Zuż. powietrza p. pracy m³/min	Tarcza szlifierska maks. Ø mm	Nośnik narzędzia mm	Śr. wewn. przewodu mm	Maks. prędkość obwodowa m/s	Numer artykułu	
AM 07/100 GH	dźwigniowa	7.600	1,5	1,6	125 x 25	20	13	50	A79901021076	■
AM 11/080 GH	dźwigniowa	10.700	1,1	1,3	80 x 20	20	13	50	A39901012115001	■

Zakres dostawy obejmuje:
Przyłącze do przewodu doprowadzającego, średnica wewnętrzna 13 mm, kołnierz mocujący do stosowania z dwustronnymi stożkowymi tarczami szlifierskimi, osprzęt

Ta szlifierka w połączeniu z tarczami szlifierskimi LUKAS nadaje się idealnie do obróbki spawów i elementów żeliwnych. Dopuszcza się obróbkę za pomocą dwustronnej stożkowej tarczy szlifierskiej bez osłony, należy jednak używać kołnierza mocującego.

Nie wolno stosować podkładek. Szlifierki proste są wyposażone w system zabezpieczający. Kołnierz mocujący i kołnierz zbierający są połączone wrzecionem w sposób uniemożliwiający poluzowanie tarczy, nawet w momencie zablokowania urządzenia.

Do stosowania z narzędziami firmy LUKAS: Prosimy przestrzegać właściwych prędkości obrotowych, które znajdują się na opakowaniu naszych narzędzi.	Wymiary	Strony katalogu
AMIN 07/100 GH		
Tarcza szlifierska SE4	Ø 100–125 mm, Otwór 20 mm	208
AMIN 11/080 GH		
Tarcza szlifierska SE4	Ø 80 mm, Otwór 20 mm	208

LUKAS

Industry

Satyniarka

Przykład zamówienia: A3995ESM1310

Waga urządzenia: ok. 2,8 kg

Oznaczenie	Prędkość obrotowa biegu jałowego min $^{-1}$	Pobór mocy W	Średnica narzędzia. Ø mm	Szerokość - narzędzia mm	Nośnik - narzędzia mm	Numer artykułu	
ESM 1310	1.300 - 3.050	1.300	120	100	19	A3995ESM1310	■

Z odpowiednim narzędziem nadaje się idealnie do:

- satynowania
- polerowania
- wygładzania
- matowania
- strukturowania
- szczotkowania
- obróbki zgrubnej

Elektroniczna regulacja:

- łagodny rozruch
- płynna regulacja prędkości obrotowej
- wyłączanie w razie przekroczenia temperatury lub przeciążenia

Cechy szczególne:

- silnik odporny na duże obciążenia (duża moc)
- podwójna przekładnia redukcyjna (duża trwałość)
- łożyska zabezpieczone przed pyłem (odporne na zużycie)

Wybór optymalnego narzędzia pozwala na uzyskanie doskonałej powierzchni z metalu, drewna i tworzywa sztucznego.

Do stosowania z narzędziami firmy LUKAS: Prosimy przestrzegać właściwych prędkości obrotowych, które znajdują się na opakowaniu naszych narzędzi.	**Wymiary**	**Strony katalogu**
Walce polerskie, grupa P6	100 x 50 mm, 100 x 100 mm	od 160
Opaski ścierne walcowe SBZY	100 x 100 mm	312
Ściernice listkowe z otworem, w kształcie walca LWL, LWV, LWM, LWF	100 x 50 mm, 100 x 100 mm	od 297

Grupy materiałowe

1 STALE I STALIWA
Rm do 800 N/mm²

- różne stale konstrukcyjne
- stal automatowa
- stal do nawęglania
- stal submikrostrukturalna
- stal formowana na zimno
- stal konstrukcyjna mrozoodporna
- blacha kotłowa
- stal do azotowania
- staliwo
- stale ulepszone cieplnie
- stal żarowytrzymała

2 STALE STOPOWE I ULEPSZONE
Rm 800 do 1200 N/mm²

- stal do nawęglania
- stal sprężynowa
- stal submikrostrukturalna
- stal do azotowania
- stale ulepszone cieplnie
- stale odporne na ściernie
- stale łożyskowe

3 STALE NARZĘDZIOWE Rm do 1300 N/mm²

- 60 – 65 HRC
- stale szybkotnące
- stale narzędziowe niestopowe
- stale narzędziowe do pracy na zimno
- stale narzędziowe do pracy na gorąco

4 STALE I STALIWA ODPORNE NA DZIAŁANIE RDZY, KWASÓW I WYSOKIEJ TEMPERATURY

- austenityczna
- ferrytyczna
- ferrytyczno-austenityczna
- odporna na działanie wysokiej temperatury
- martenzytyczna
- nierdzewna, siarkowana

5 ŻELIWO

6 STOPY ALUMINIUM, MAGNEZU, MIEDZI

- ponad 300 HB
- 200 – 300 HB
- do 200 HB
- ponad 15 % Si
- 10 – 15 % Si
- 0,5 – 10 % Si
- poniżej 0,5 % Si

7 STOPY TYTANU I NIKLU

- Rm 900 do 1500 N/mm²
- Rm do 900 N/mm²

8 TWORZYWA SZTUCZNE/DREWNO/GUMA

9 SZKŁO/WĘGLIK SPIEKANY

10 KAMIENIE/DACHÓWKI/GAZOBETON

11 BETON/BETON ZBROJONY

12 PŁYTKI OKŁADZINOWE/CERAMIKA

13 MARMUR

14 GRANIT

15 BETON ŚWIEŻY

16 ASFALT

● **najbardziej odpowiednie**
○ **odpowiednie**

■ **dostępne z magazynu**
▲ **adostępne na zapytanie**

Znaki bezpieczeństwa

(mogą się one zmieniać w zależności od produktu)

Nakaz noszenia okularów

Nakaz ochrony narządu słuchu

Nakaz noszenia maski

Nakaz zapoznania się z zaleceniami bezpieczeństwa higieny pracy

Nakaz używania rękawic ochronnych

Tylko przy użyciu podkładu

Zakaz szlifowania na mokro

Zakaz szlifowania od czoła

Zakaz używania w razie uszkodzenia

Produkt niedopuszczony do szlifowania z ręki i szlifowania prowadzonego ręcznie